6è EP

Cit

Avaluació a 6è d'EP
2017-2018

model 3

Govern de les Illes Balears
Institut d'Avaluació i Qualitat del Sistema Educatiu

Competències bàsiques

Ciència i tecnologia

Nom i llinatges:_____

Grup:_____

Institut Avaluació Qualitat Sistema Educatiu

Un regal ple de vida

Aquest cap de setmana la padrina ha fet l'aniversari i li hem regalat una planta. En arribar a ca seva m'ha demanat que posés el cossiol prop de la finestra però fora del dormitori.



1. Per què no és convenient dormir a la nit en una habitació on hi hagi moltes plantes?

0-1

2. A més de plantes quins altres éssers vius són capaços de produir el seu propi aliment?

A. Algues.
B. Fongs.
C. Mol·luscs.
D. Peixos.

Projecte <<el circuit elèctric>>

Na Bel, la mestra de naturals, ens ha explicat que treballarem el tema d'electricitat i magnetisme mitjançant un projecte col·laboratiu. El projecte acabarà amb la construcció d'un circuit elèctric.

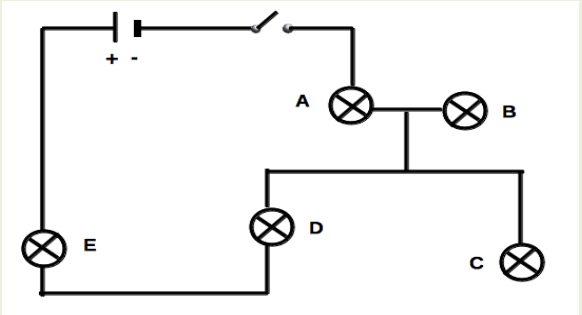

3. Per fer bé un projecte cal seguir les indicacions que ens donen. Assenyala d'entre les següents propostes què és el que <u>no s'ha de fer</u>.

A. Repartir la feina entre els membres de l'equip.

B. Copiar qualsevol informació que trobem a Internet.

C. Recollir informació sobre el tema, consultant llibres i Internet.

D. Fer una presentació multimèdia amb la informació recollida i imatges.

4. A la imatge hi ha la representació gràfica dels elements d'un circuit. Escriu el nom de cada component.

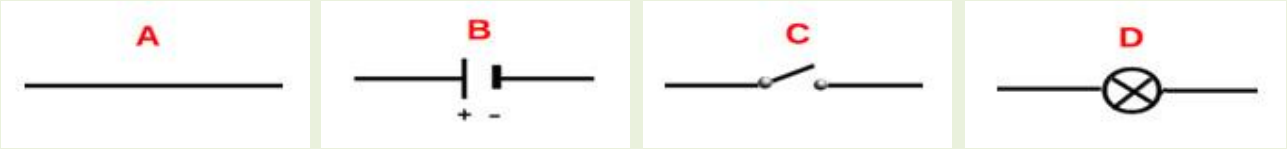

0-1-2

5. En quin d'aquests dos circuïts s'encendrà la bombeta? Per què?

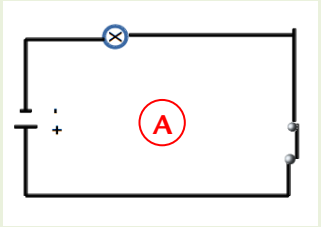

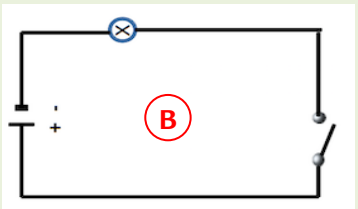

0-1

Un incendi!

Ahir vespre al televisor varen informar d'un greu incendi en un espai protegit de l'illa. En una imatge mostraven el cos cremat d'un conill.



6. Quin és l'efecte més perjudicial d'un incendi en un bosc?

A. Contaminació.
B. Augment de la temperatura.
C. Disminució de la humitat.
D. Desforestació.

7. Si et trobes en un incendi no has de fugir cap a les zones elevades, ja que...

0-1

8. En la cadena tròfica del bosc, un conill és:

A. Un productor.
B. Un consumidor primari.
C. Un consumidor secundari.
D. Un descomponedor.

Mirall entelat

En sortir de la dutxa, en Tomàs intenta pentinar-se però es troba el mirall entelat.



9. Per què s'entela el mirall?

0-1-2

10. Quin és el canvi d'estat que provoca que el mirall estigui entelat?

A. Destil·lació.
B. Sublimació.
C. Condensació.
D. Fusió.

11. Quan un vidre està entelat, es comporta com un cos...

A. translúcid.
B. conductor.
C. transparent.
D. aïllant.

Visita a la deixalleria

La setmana passada l'alumnat de sisè curs de la nostra escola vàrem visitar la deixalleria municipal on un tècnic ens mostrà les diferents parts que anomenava "estacions".



12. En una estació que feia molt de renou observàrem com una rentadora una vegada comprimida, sortia de la grandària d'una capsa de sabates. D'aquesta manera es reduïa...

A. la seva massa.
B. la seva duresa.
C. la seva resistència.
D. el seu volum.

13. Quina és la propietat de la matèria que es pot mesurar en litres?

A. La temperatura.
B. La flotabilitat.
C. El volum.
D. La massa.

14. En la deixalleria també se separava el material d'origen vegetal, com per exemple...

A. la llana.
B. el cotó.
C. la seda.
D. la ceràmica.

15. El tècnic de la deixalleria ens va mostrar unes plaques fotovoltaiques i ens va explicar que transformen la llum del sol en un altre tipus d'energia. En quin tipus?

0-1

L'excursió

Ahir els alumnes de 6è anaren d' excursió a la muntanya; entraren a una cova i després varen haver de creuar un torrent a través d'un pont.

16. Les parts de l'estructura d'aquest pont són...

A. fonaments, bigues,columnes i arc.
B. fonaments, columnes, voltes i tirants.
C. fonaments, columnes, bigues i tirants.
D. columnes, bigues, arc, voltes i tirants.



17. Na Xisca es va torçar un turmell i no va poder acabar l'excursió. Explica quines lesions es poden produir per una torçada de turmell.



0-1-2

18. Per què quan ens fracturam un os ens posen un guix?

A. Perquè l'os ha d'estar tapat fins que se soldi.
B. Perquè l'os ha d'estar en posició correcta i immòbil fins que es redueixi la inflamació.
C. Perquè l'os ha d'estar en posició correcta i immòbil fins que se soldi.
D. Perquè l'os ha d'estar en posició correcta fins que es redueixi la inflamació.



La bicicleta

Na Carla està molt contenta perquè a la fi han obert el carril bici i ara que ja fa bon temps podrà anar a l'escola amb bicicleta.



19. La bicicleta és una màquina composta perquè està formada de diverses màquines simples i engranatges. A quin tipus de màquina pertany?

0-1

20. Les rodes, els eixos, les corretges i les cremalleres són...

A. màquines complexes.
B. estructures.
C. operadors mecànics.
D. circuits.

21. Quin d'aquests accessoris de la bicicleta <u>NO és obligatori</u>?

A. Timbre.
B. Llum blanca davantera.
C. Llum vermella posterior.
D. Portaequipatges.

Mare gestant

En Toni està molt content perquè aviat tendrà una germaneta ja que la seva mare està embarassada.

La mare d'en Toni ha anat al metge i li ha dit que l'embaràs va molt bé, però que ha de controlar el pes i que, per aquest motiu, ha de cuidar l'alimentació.



22. Una dieta saludable ha de ser equilibrada. Per aconseguir-ho hem de...

A. berenar bé, menjar aliments variats, repartir les menjades al llarg del dia, menjar aliments amb pocs greixos i beure molta aigua.
B. menjar molt al matí i també al vespre, menjar aliments variats i beure molts de refrescs.
C. menjar diàriament embotits, evitar els excessos de fruites i verdures i beure molta d'aigua.
D. berenar al matí, menjar diàriament aliments de tots els grups i beure molta llet.

23. Durant l'embaràs, el fetus...

A. no necessita alimentar-se, basta que s'alimenti la mare.
B. creix fora de l'úter.
C. creix fins que mesura 50 cm.
D. rep aliment a través del cordó umbilical.

24. Els òrgans de l'aparell reproductor masculí són...

A. testicles, conductes deferents, pròstata, ovaris i penis.
B. testicles, conductes deferents, pròstata i penis.
C. testicles, conductes deferents, uretra, pròstata i penis.
D. testicles, espermatozoides, conductes deferents, pròstata i penis.